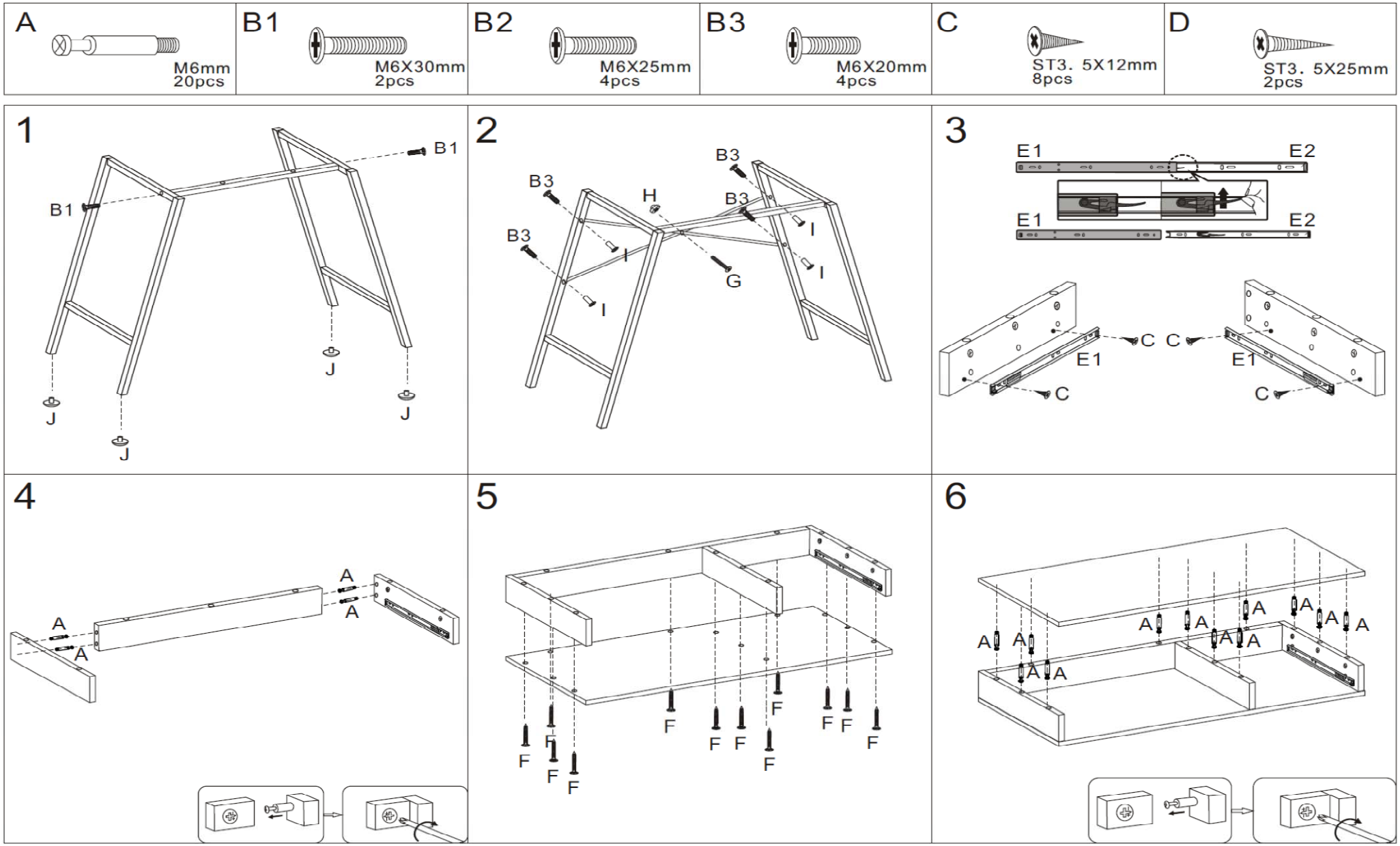


General Care:

*For clearing, wipe the surface with a damp (not wet) cloth or sponge or wipe dry with a clean lint free cotton cloth.

Pokyny k ošetřování:

*K čištění používejte vlhký hadřík nebo houbu, nebo ho otřete suchým nechlupatým bavlněným hadříkem.

Pokyny k ošetrovaniu

*Na čistenie používajte vlhkú handričku alebo špongiu, alebo ho utrite suchou nechlpatou bavlnenou handričkou.

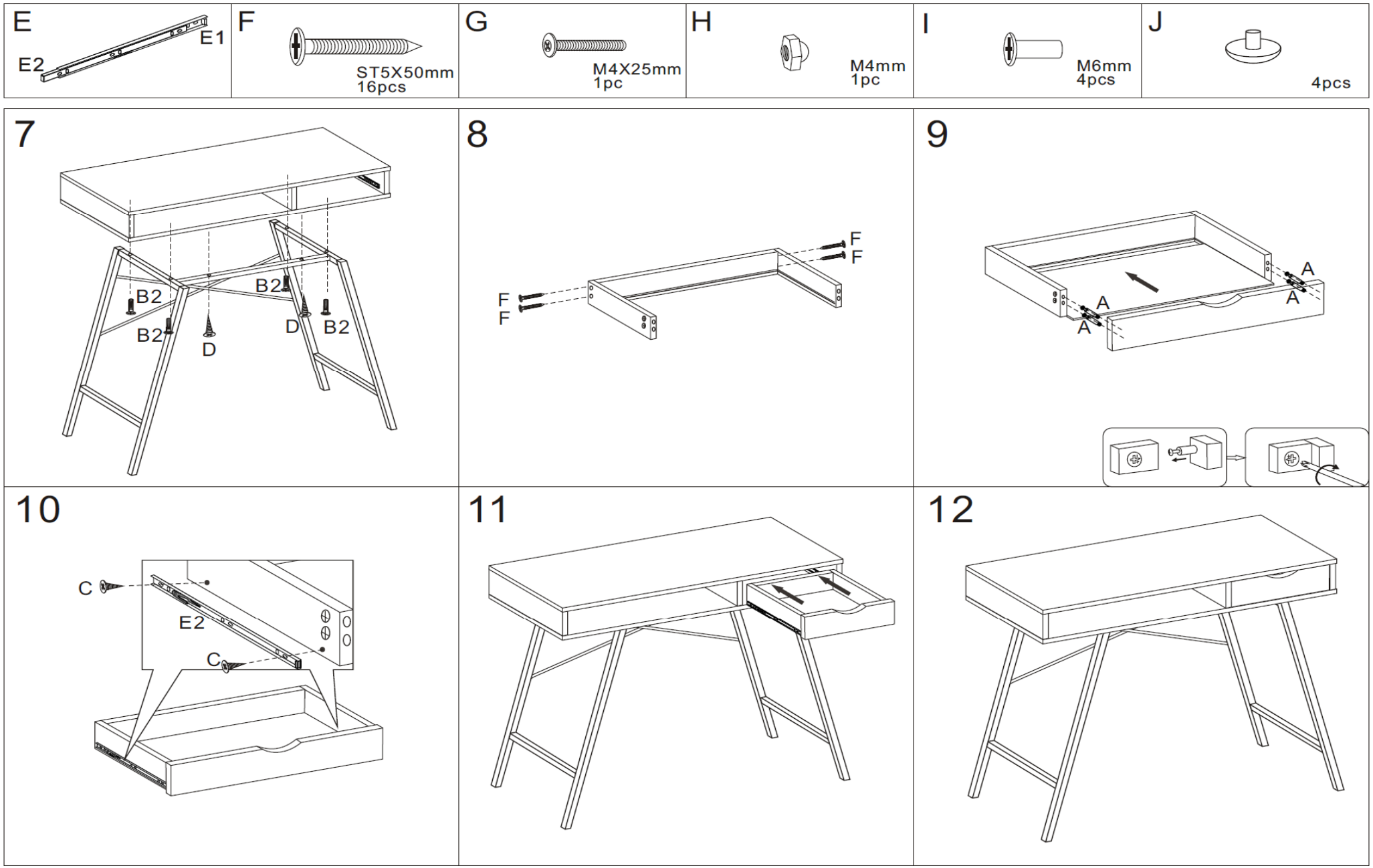
E
E1
E2
F
ST5X50mm
16pcs
G
M4X25mm
1pc
H
M4mm
1pc
I
M6mm
4pcs
J
4pcs
7
B2
B2
B2
B2
D
D
8
F
F
F
F
9
A
A
A
A
10
C
E2
C
11
12