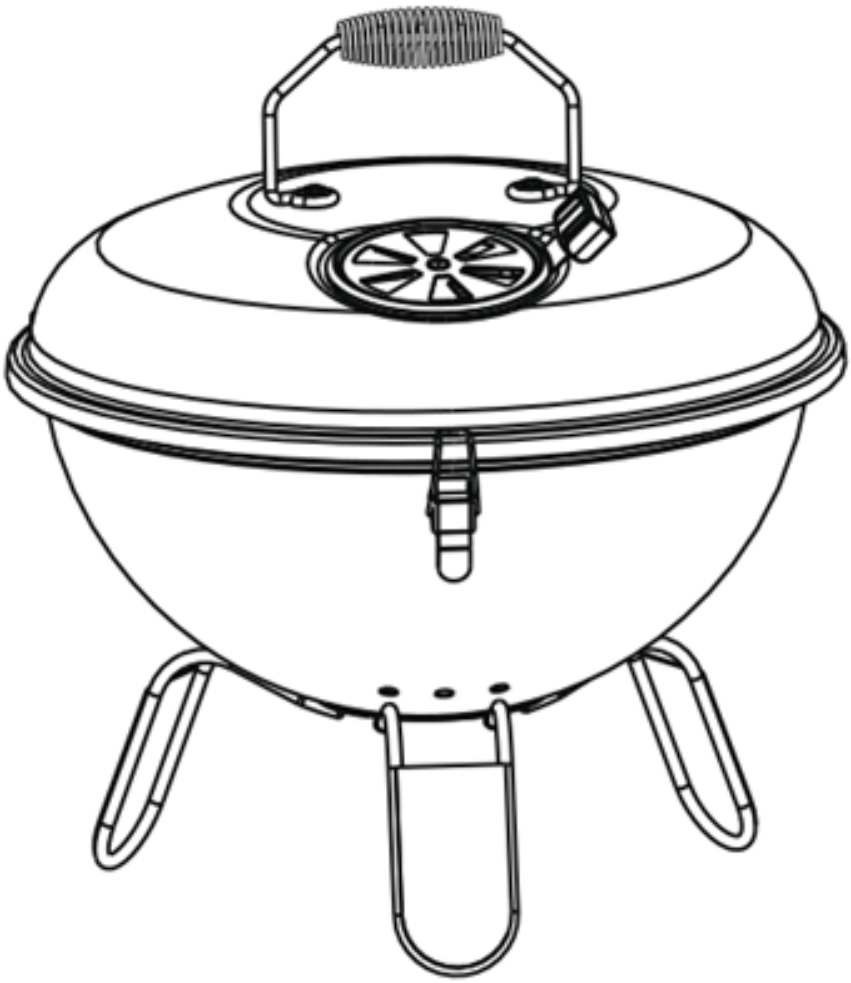

1.Držadlo poklopu	1x
2.Vzduchový ventil	1x
3.Poklop	1x
4.Rukoväť varného roštu	1x
5.Varný rošt	1x
6.Nádoba na uhlie	1x
7.Ohnisko	1x
8.Zámok	3x
9.Noha	1x

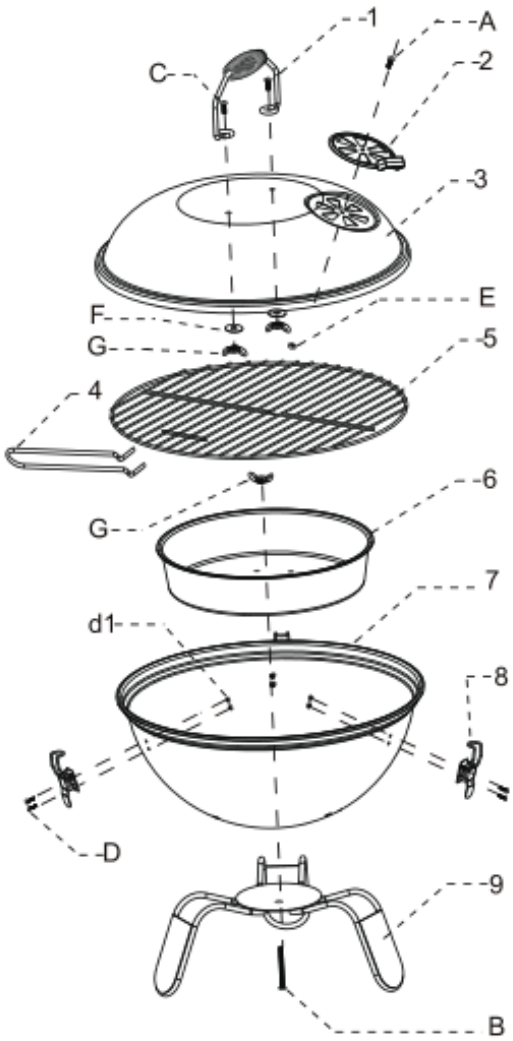

A M5X10		1x
B. M6X55		1x
C. M6X12		2x
D. M3X10		6x
d1.M3		6x

E. M5		1x
F. Φ6		2x
G.M6		3x

General Care:

*For clearing, wipe the surface with a damp (not wet) cloth or sponge or wipe dry with a clean lint free cotton cloth.

Pokyny k ošetřování:

*K čištění používejte vlhký hadřík nebo houbu, nebo ho otřete suchým nechlupatým bavlněným hadříkem.

Pokyny k ošetrovaniu

*Na čistenie používajte vlhkú handričku alebo špongiu, alebo ho utrite suchou nechlpatou bavlnenou handričkou.

1

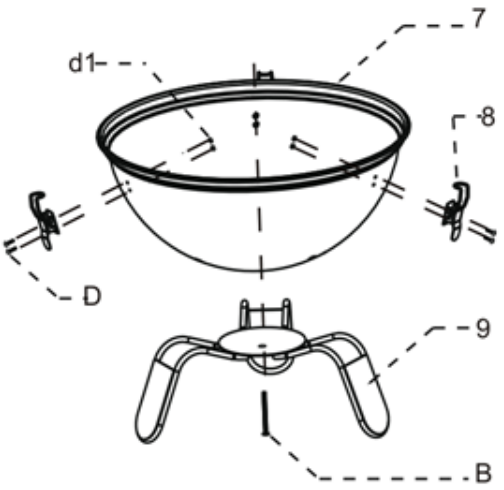

2

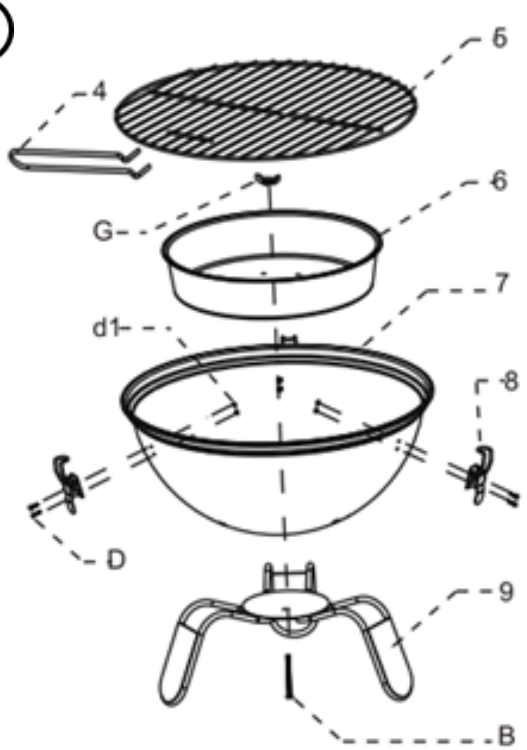

3

Opatrne prišraubujte rukoväť a dotiahnite primeranou silou.

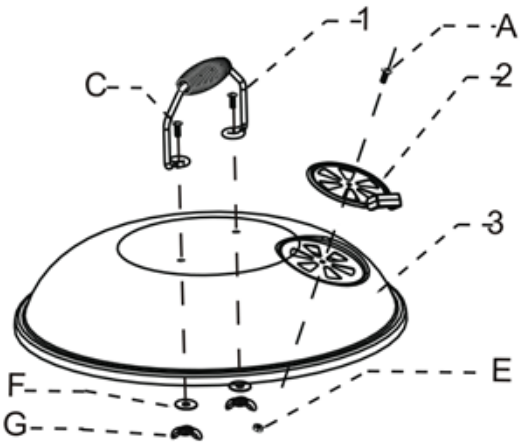

4

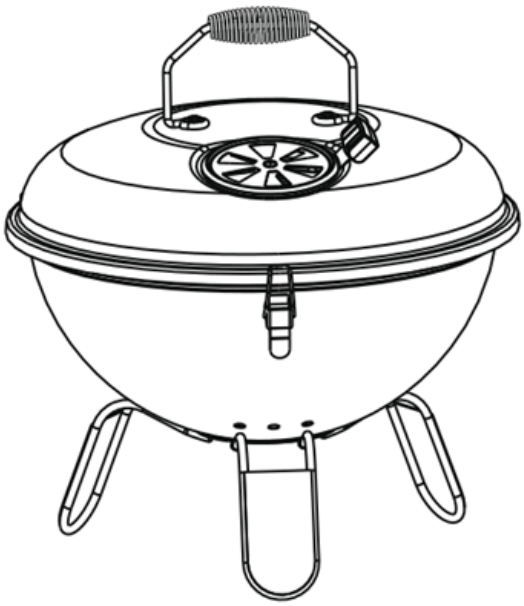

Dôležité bezpečnostné pokyny

POSTAVTE gril von na pevný, rovný povrch v bezpečnej vzdialenosti od drevených plotov, previsnutých stromov a iných horľavých predmetov.
NEPOUŽÍVAJTE gril na drevenom alebo inom horľavom povrchu.
NEPOUŽÍVAJTE gril v blízkosti horľavých predmetov.

Minimalizujte riziko vzniku požiaru.
V blízkosti miesta grilovania majte vždy pripravené vedro s vodou.
Skôr než prvýkrát použijete gril, mali by ste ho rozpáliť a ponechať palivo rozpálené aspoň 30 minút.
Začnite variť až vtedy, keď je palivo pokryté vrstvou popola.

LEN NA POUŽITIE VONKU! NEPOUŽÍVAJTE VNÚTRI!
NEBEZPEČENSTVO OTRAVY OXIDOM UHOĽNATÝM

Drevo alebo uhlie, ktoré horí vnútri, môže spôsobiť smrť. Uvoľňuje oxid uhoľnatý, ktorý je bez zápachu. NIKDY nezapaľujte drevo ani uhlie v dome, vozidle alebo stane.

VAROVANIE! Uchovávajte mimo dosahu detí a zvierat.

Ohnisko je VEĽMI HORÚCE! NEDOTÝKAJTE SA OHNISKA PRI POUŽÍVANÍ GRILU.
Vždy používajte žiaruvzdorné rukavice, kliešte s dlhými rúčkami alebo chňapky.
Ako palivo používajte drevo, papier alebo drevené uhlie. Maximálne množstvo paliva, ktoré môžete použiť, je 1,5 kg.

POZOR! Nepoužívajte lieh ani benzín na podpaľovanie ani oživenie ohňa.
Na podpaľovanie používajte iba výrobky špeciálne určené na podpaľovanie dreveného uhlia a brikiet.

VAROVANIE!
Nikdy neponechávajte oheň bez dozoru.

POZOR! Tento gril sa veľmi rozpáli, takže ho pri používaní neprenášajte. Pred vyprázdnením nechajte gril aspoň 48 hodín vychladnúť. Obsah grilu vyprázdnite do kovového vedra. Použité drevené uhlie nedávajte späť do obalu. Drevené uhlie a brikety skladujte na suchom a dobre vetranom mieste v bezpečnej vzdialenosti od všetkých zápalných zdrojov.