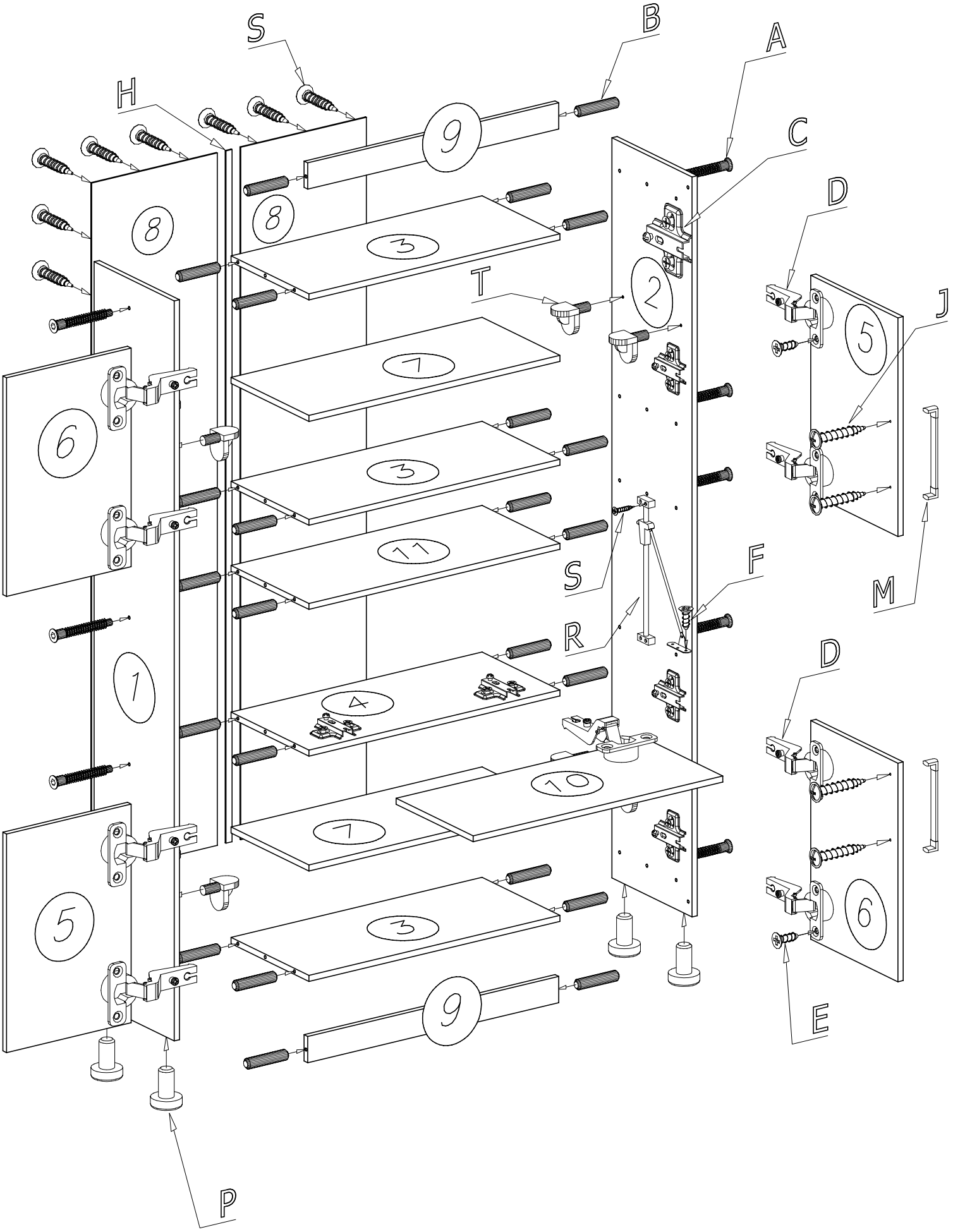
S
B
A
H
9
C
D
8
8
3
T
2
J
5
7
6
3
11
S
F
M
R
1
D
4
10
7
5
3
6
9
E
P