A		4
B		8
C	Ø58mm	8
D	Ø16mm	4
E		4
F		4
G		1
H		1
I		1

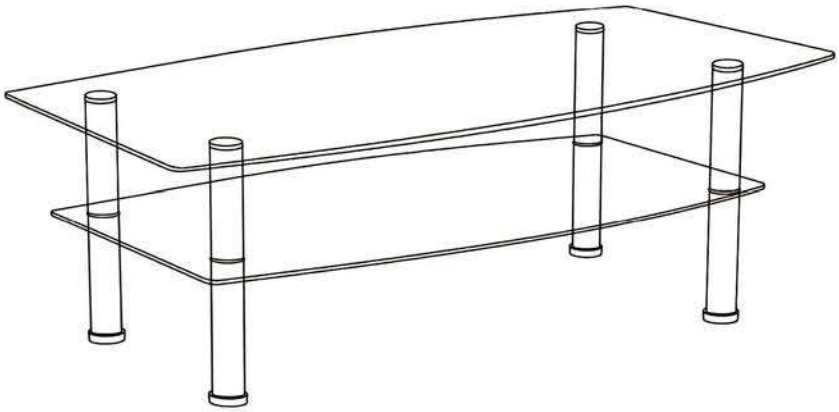

1

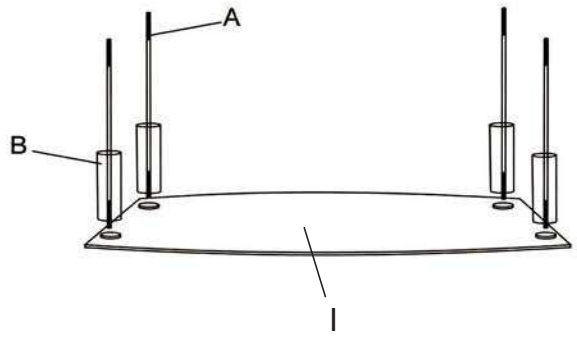

2

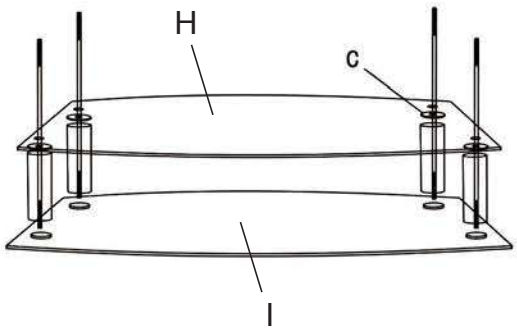

3

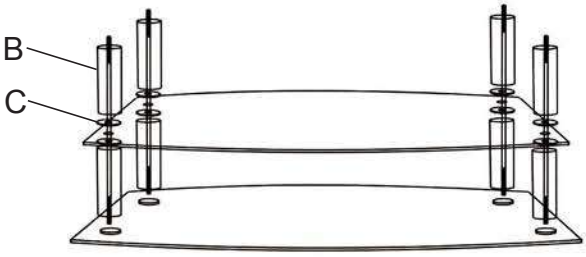

4

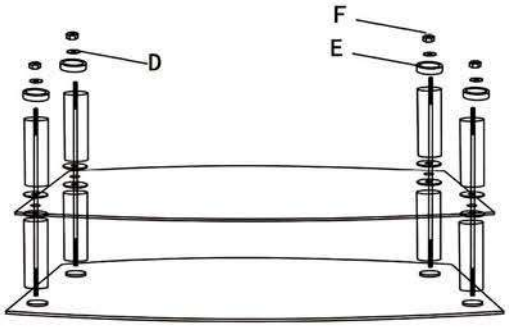

General Care :
*For cleaning wipe the surface with a damp (not wet) cloth or sponge or wipe dry with a clean lint free cotton cloth.
Pokyny k ošetřování:
*K čištění používejte vlhký hadřík nebo houbu, nebo ho otřete suchým nechlupatým bavlněným hadříkem.
Pokyny k ošetrovaniu:
*Na čistenie používajte vlhkú handričku alebo špongiu, alebo ho utrite suchou nechlpatou bavlnenou handričkou.