A

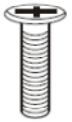

M6X30mm
8pcs

B

M6X15mm
4pcs

C

M6X12mm
8pcs

1

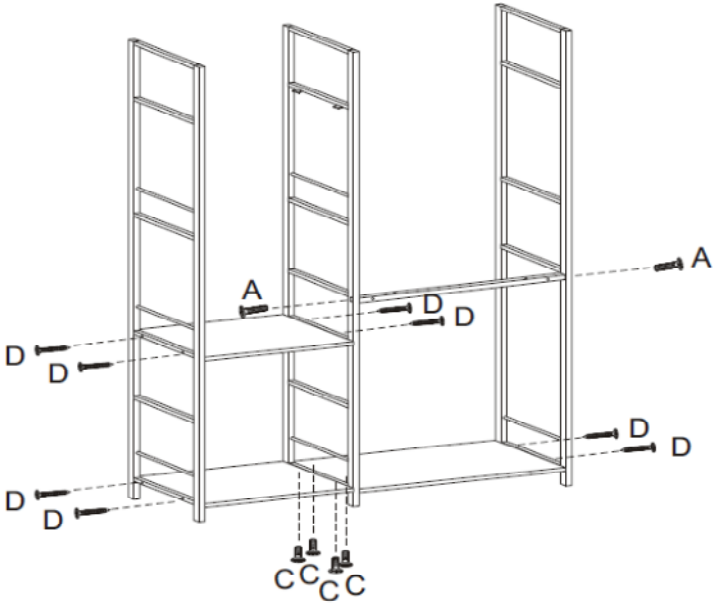

2

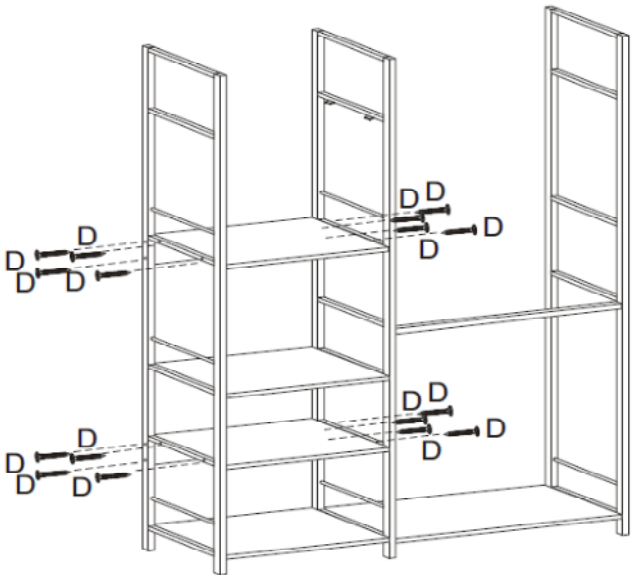

3

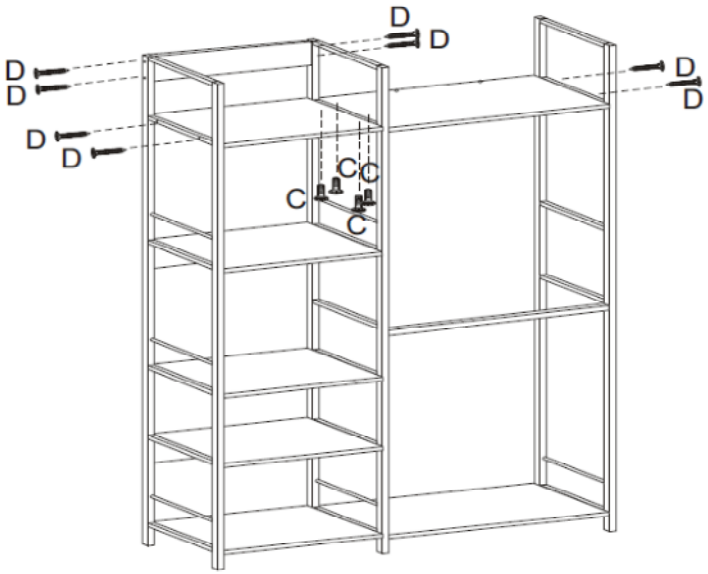

4

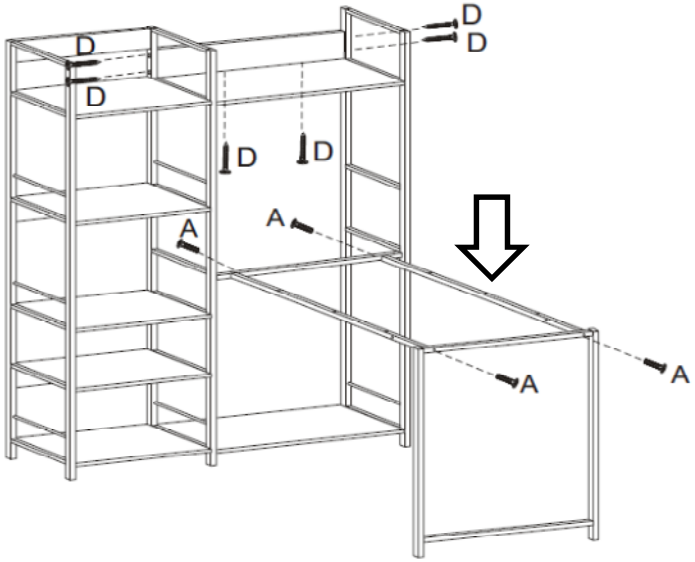

General Care:

*For clearing, wipe the surface with a damp (not wet) cloth or sponge or wipe dry with a clean lint free cotton cloth.

Pokyny k ošetřování:

*K čištění používejte vlhký hadřík nebo houbu, nebo ho otřete suchým nechlupatým bavlněným hadříkem.

Pokyny k ošetrovaniu

*Na čistenie používajte vlhkú handričku alebo špongiu, alebo ho utrite suchou nechlpatou bavlnenou handričkou.

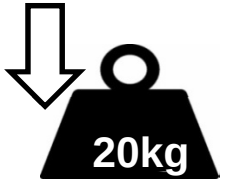

D

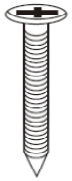

ST5X50mm
48pcs

E

ST3. 5X30mm
8pcs

F

M6mm
4pcs

5

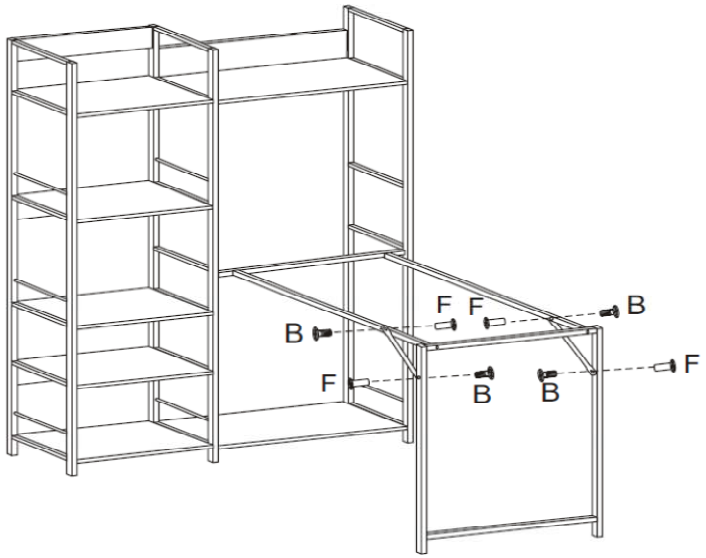

6

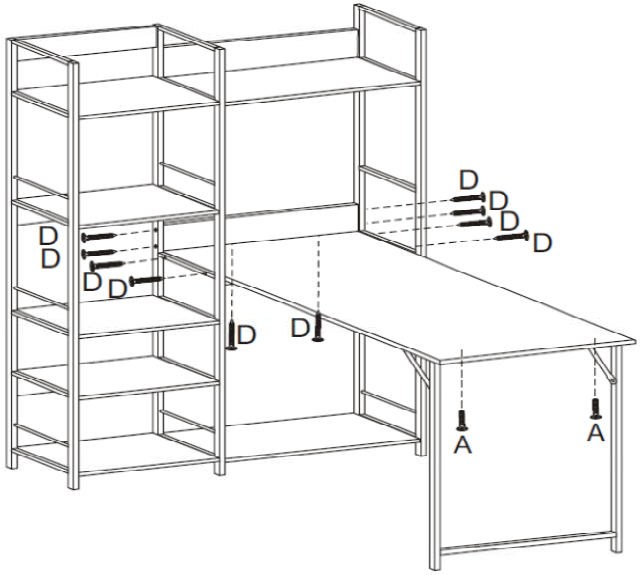

7

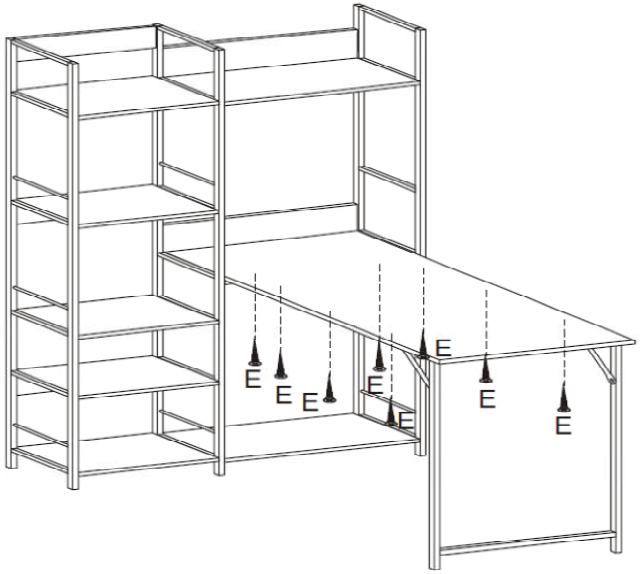
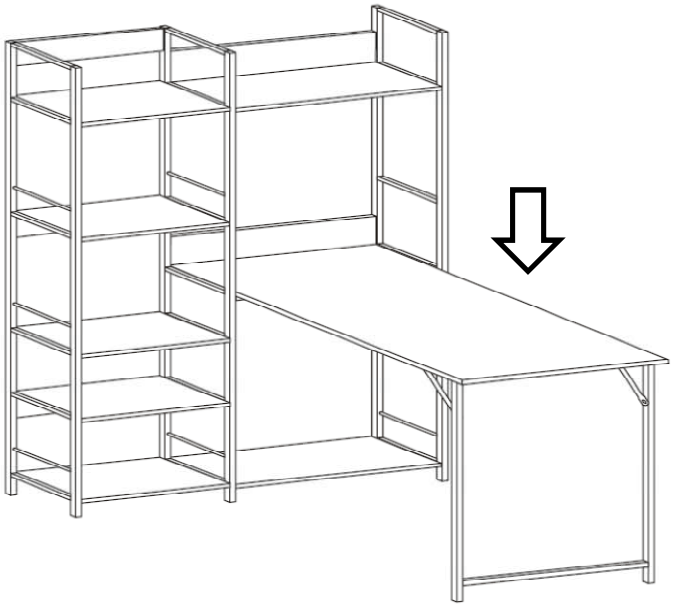
8