Aufbauanleitung / Assembly Instruction / Instruction de Montage /Montagevoorschrift /
Instrukcja montażu / Montážni návod / Montážny návod / Szerelési útmutató / Instructie de montaje /
Montaj talimatı / Инструкция по монтажу / Navodila za Postavitev /
Upute za Sastavljanje / Istruzioni per il montaggio

120 x 200 cm
140 x 200 cm
180 x 200 cm

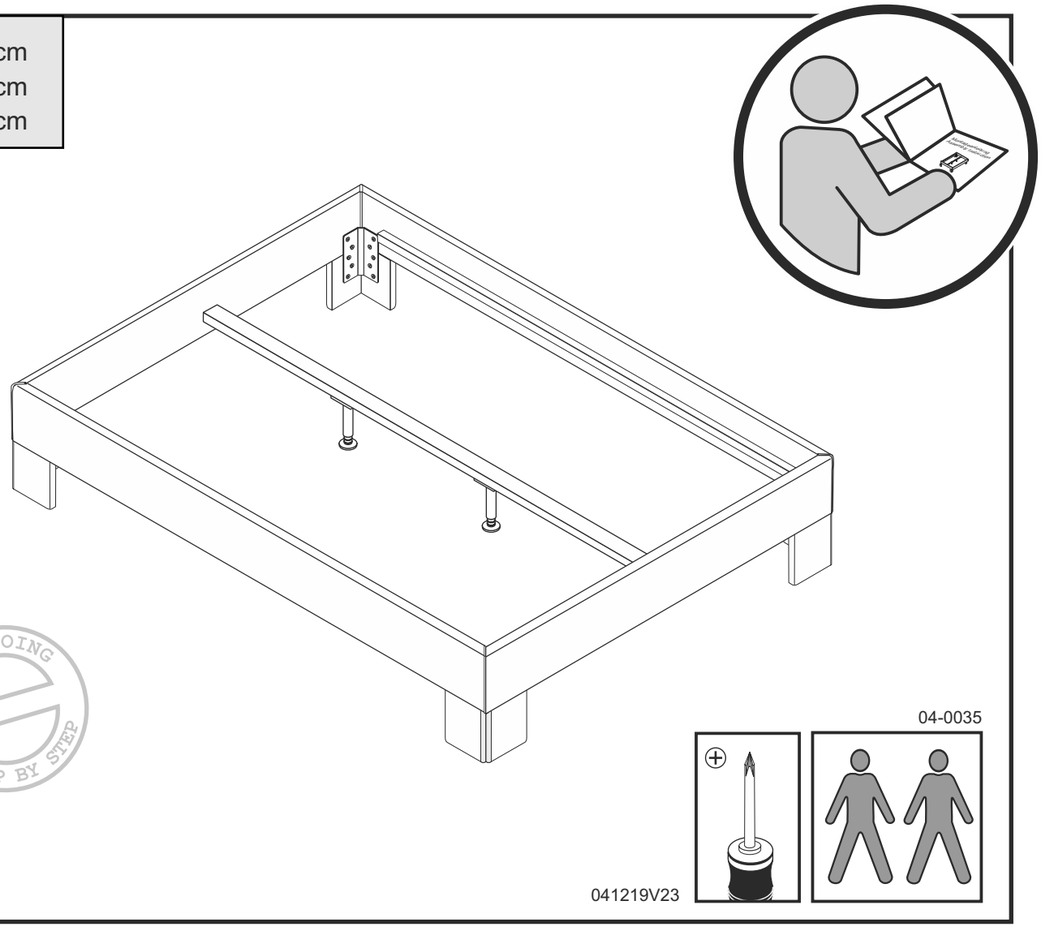

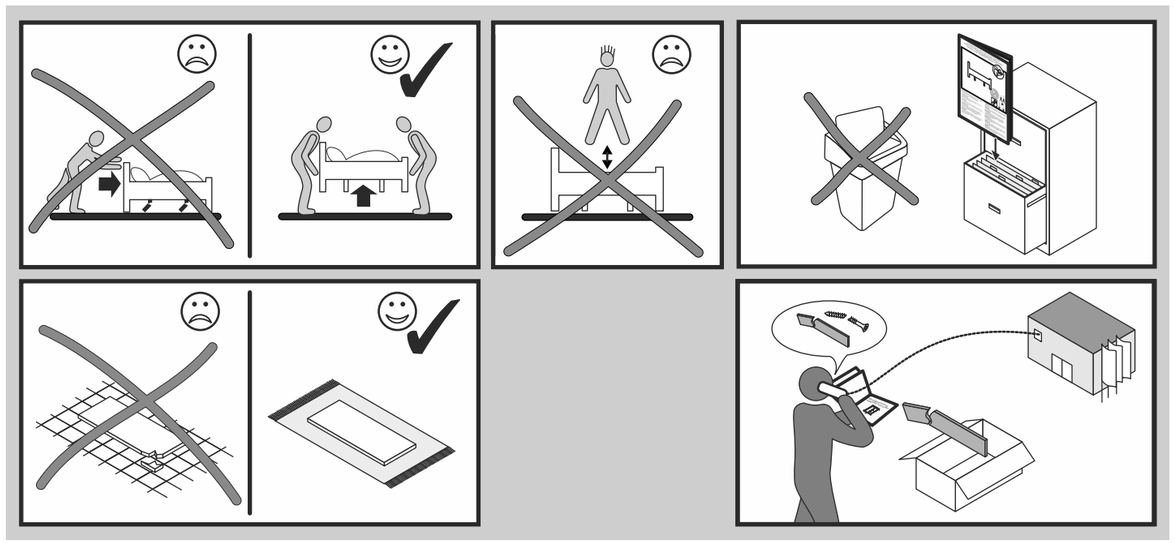

Colli

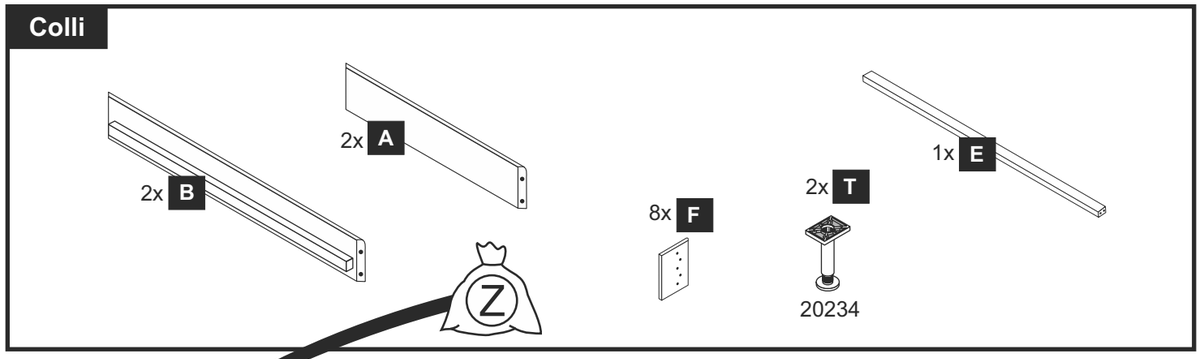

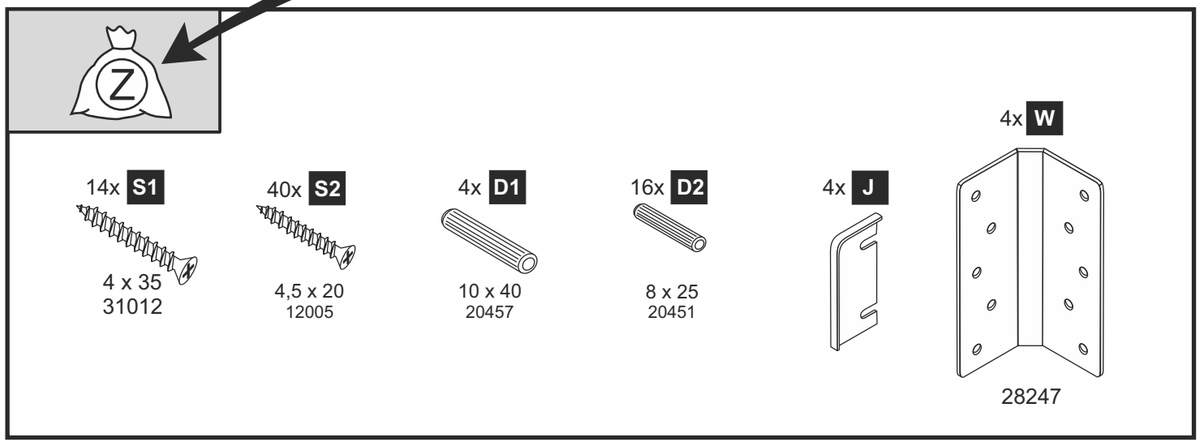

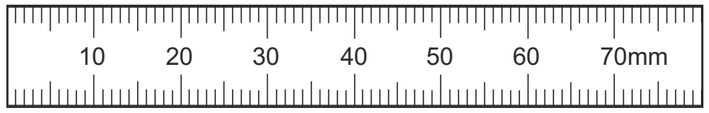

1.

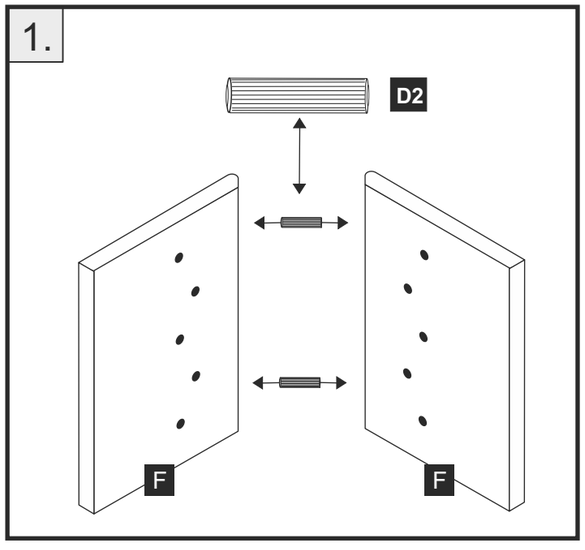

2.

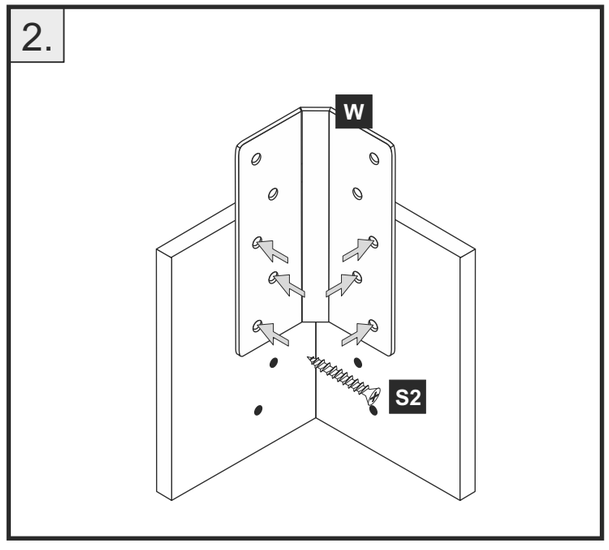

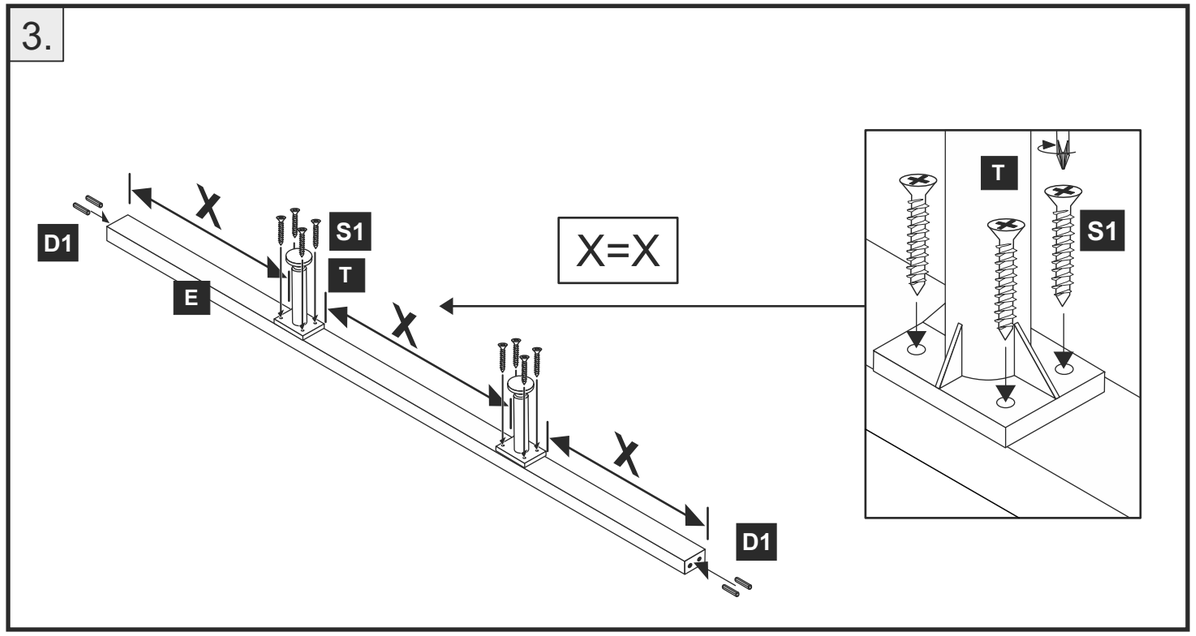
3.
D1
E
S1
T
X
X
X
X=X
T
S1
D1

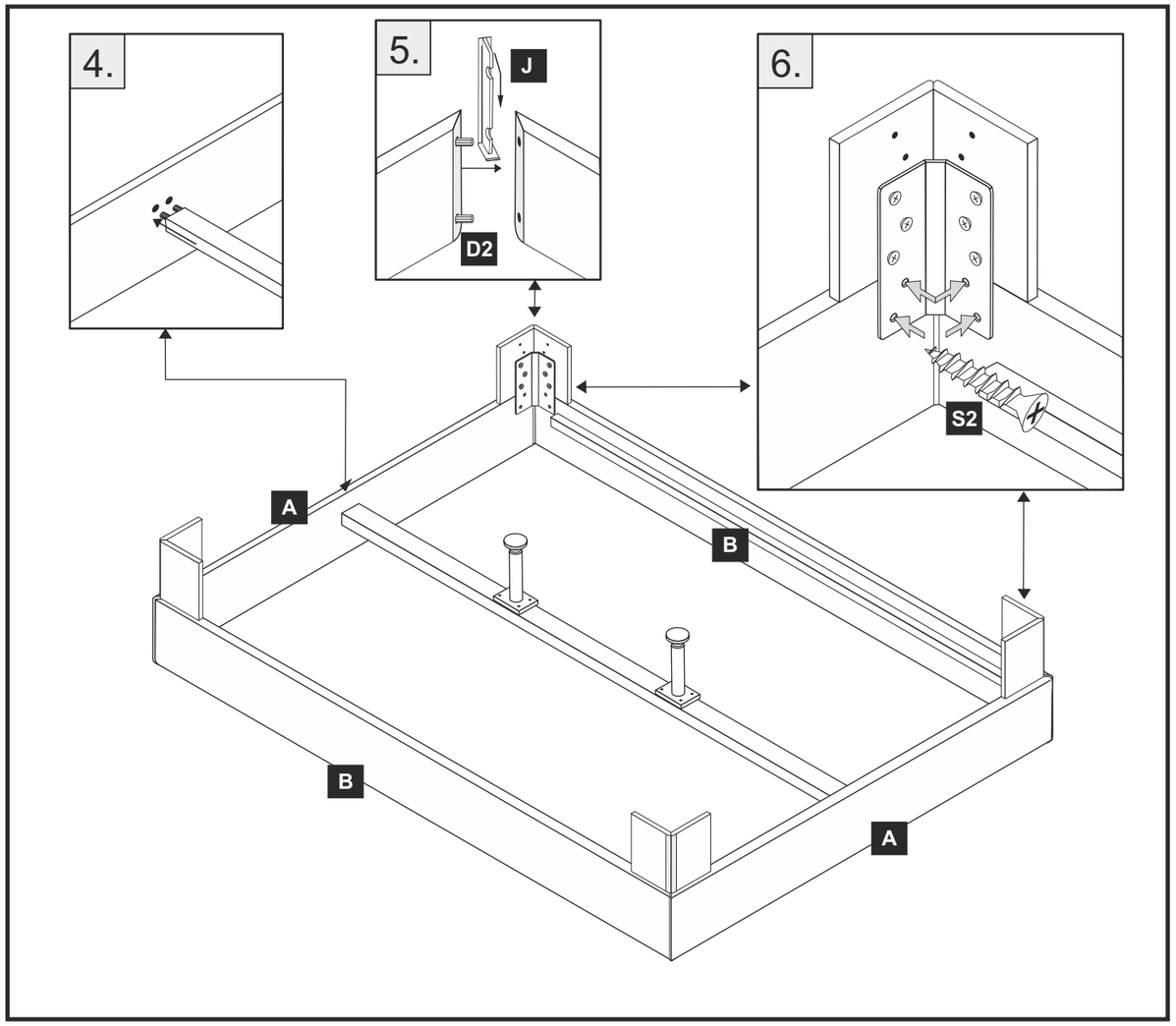
4.
5.
J
D2
6.
S2
A
B
B
A

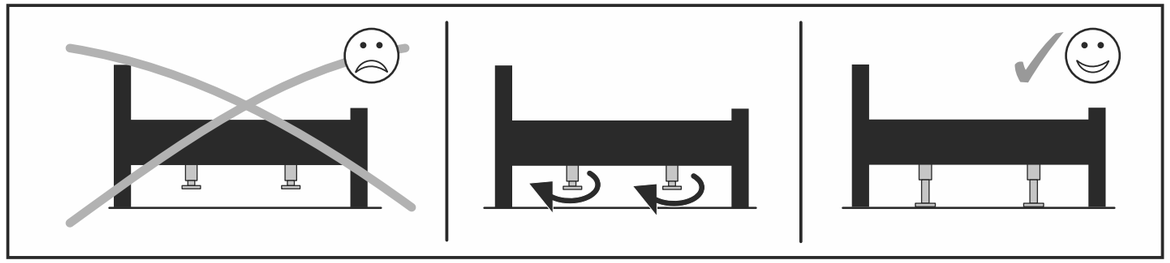

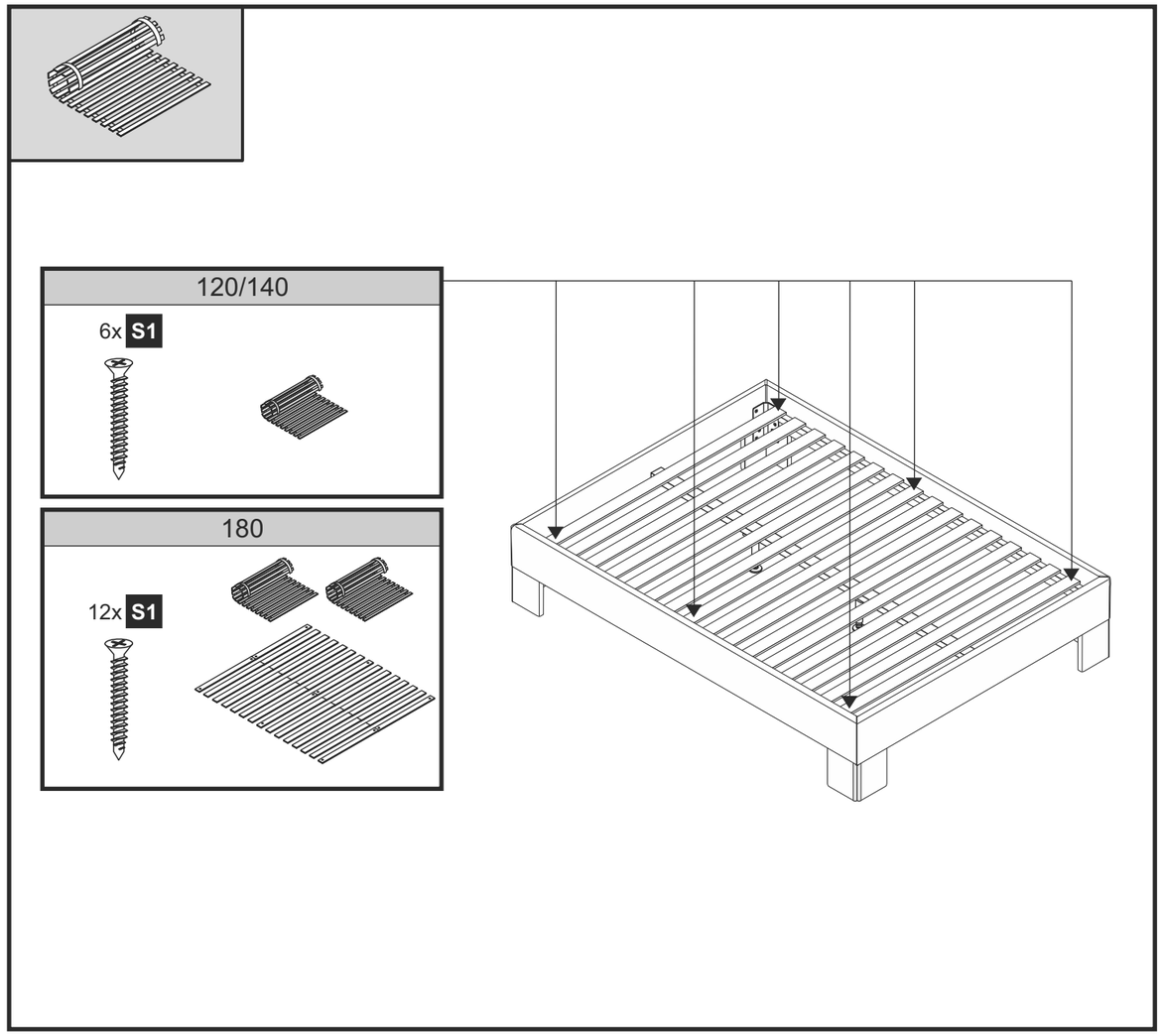
120/140
6x S1
180
12x S1